CIRCOR | HOKE®

Serie HQC

Conectores rápidos para instrumentación

conectores rápidos

HOKE®
PO Box 4866 • Spartanburg, SC 29305-4866
(864) 574-7966
www.hoke.com • Sales-hoke@circor.com

Por su seguridad

Es responsabilidad exclusiva del diseñador y usuario del sistema seleccionar los productos apropiados para los requisitos de su aplicación específica y garantizar la instalación, operación y mantenimiento apropiados de estos productos. Al seleccionar productos, se debe considerar el diseño del sistema total para garantizar un funcionamiento seguro y sin problemas. En la selección, se debe considerar la compatibilidad de materiales, las capacidades de los productos y los detalles de la aplicación. La selección o uso inapropiados de los productos descritos en este documento pueden causar lesiones personales o daños a la propiedad.

Comuníquese con su representante de ventas y servicio autorizado de HOKE® para obtener información acerca de tamaños adicionales y aleaciones especiales.

ADVERTENCIA DE SEGURIDAD:

Los productos HOKE® están diseñados para ser instalados únicamente por instaladores de sistemas profesionales con licencia y calificados apropiadamente con experiencia en las aplicaciones y entornos para los cuales están diseñados los productos. Estos productos están diseñados para integración en un sistema. Cuando estos productos se deban utilizar con materiales inflamables o peligrosos, el diseñador e instalador del sistema deben tomar las precauciones necesarias para garantizar la seguridad de las personas y de la propiedad. Los materiales inflamables o peligrosos presentan riesgos asociados con incendio o explosión, y también con quemaduras, envenenamiento u otras lesiones o muerte, a personas y/o destrucción de la propiedad. El diseñador e instalador del sistema deben hacer posible la captura y control de dichas sustancias mediante cualquier respiradero en el(los) producto(s). El instalador del sistema no debe permitir fugas ni escape descontrolado de sustancias peligrosas o inflamables. El operador del sistema debe recibir capacitación para seguir las precauciones apropiadas y debe inspeccionar y mantener el sistema y sus componentes incluyendo el(los) producto(s), y a intervalos periódicos, de acuerdo con el cronograma recomendado por el proveedor para evitar desgaste o falla inaceptables.

Serie HQC

Conectores rápidos para instrumentación

Aplicaciones típicas

- Laboratorios
- Laboratorios universitarios
- Distribución de gas
- Aplicaciones biofrmacéuticas

Datos técnicos

CONSTRUCCIÓN	Acero inoxidable 316*
MEDIDAS NOMINALES	¼″, ⅜″, ½″
PRESIÓN MÁXIMA DE OPERACIÓN	3600 psi
COEFICIENTES C_V	0.31 - 1.86

** Otro alea disponible - consulte la fábrica.*

Características y beneficios

- El sello estanco se logra a través de múltiples juntas tóricas ubicados en los conectores. Los conectores de latón utilizan juntas tóricas de Buna-N como provisión estándar; los de acero inoxidable utilizan juntas de Viton®.
- Los conectores con cierre doble (en el cuerpo y el enchufe) están provistos de válvulas de disco con sello de junta tórica integrado de gran confiabilidad como provisión estándar. En los conectores con cierre de un solo lado la válvula está ubicada en el cuerpo.
- Las guías alinean la válvula exactamente con el asiento de la válvula del conector previniendo el riesgo de fuga cuando está desconectado.
- El mecanismo de retención en el cuerpo brinda un encastre suave y seguro del manguito. El enchufe se asegura firmemente al cuerpo mediante lengüetas de retención de acero inoxidable revestidas con Xylan®.
- Todos los resortes están construidos en acero inoxidable 316.
- El sistema de tuerca y férulas GYROLOK® proporciona conexiones herméticas
- Manguitos codificados para todas las medidas.
- Los conectores rápidos HOKE® HQC son intercambiables con componentes similares de las marcas Swagelok® y Parker®.
- Rosca NPT especial, de gran tolerancia.

Conectores rápidos para instrumentación **Serie HQC**

Presión de trabajo nominal (psi)

	CONECTORES DE ACERO INOXIDABLE		
MEDIDA DEL CUERPO	¼″	⅜″	½″
CONECTADO	3600	1500	750
DESCONECTADO	3600	1500	750
CONEXIÓN BAJO PRESIÓN	250	250	250

Derramamiento e inclusión de aire

	INCLUSIÓN DE AIRE	DERRAMAMIENTO
HQC4	0.3 cm³	0.3 cm³
HQC6	1.0 cm³	1.0 cm³
HQC8	3.0 cm³	3.0 cm³

Materiales utilizados

	CONECTORES DE ACERO INOXIDABLE
PIEZAS MECANIZADAS	AISI-316
RESORTE Y ANILLOS RETENEDORES	AISI-316
SELLOS	Juntas tóricas: Viton® como estándar +20° F a +400° F

Opciones de sellado adicionales		
Opción	MATERIAL	Límite de temperatura
-203	KALREZ	+20°F to +500°F
-204	EPDM	-50°F to +300°F
-205	BUNA-N	0°F to +250°F
-206	NEOPRENE	-20°F to +300°F

El sello está lubricado con Krytox® (estándar).

1	Araña
2	Obturador
3	Junta tórica
4	Anillo retenedor
5	Lengüetas de retención
6	Sello del enchufe
7	Guía del obturador
8	Juntas tóricas
9	Cuerpo
10	Férula delantera GYROLOK®
11	Férula trasera GYROLOK®
12	Tuerca GYROLOK®
13	Resorte
14	Junta tórica
15	Obturador
16	Carcasa del cuerpo
17	Asiento del cuerpo
18	Manguito del cuerpo
19	Manguito del enchufe
20	Resorte
21	Enchufe

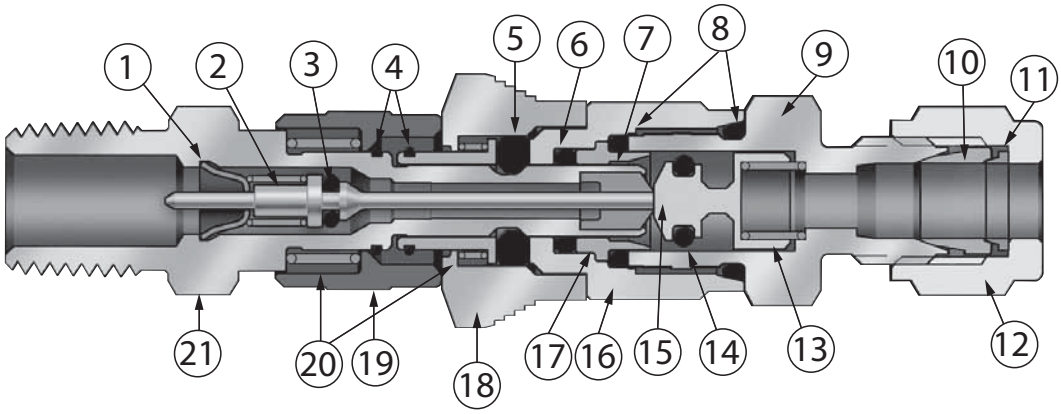

Curvas de flujo

SERIE HQC4

Presión máx. en la conexión/desconexión: 250 psig

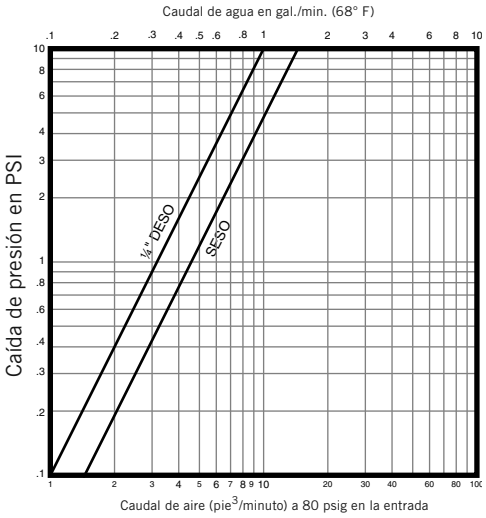

Cv de DESO = 0.31
Cv de SESO = 0.45
CAUDAL MÁX. 4 GAL./MIN.

SERIE HQC6

Presión máx. en la conexión/desconexión: 250 psig

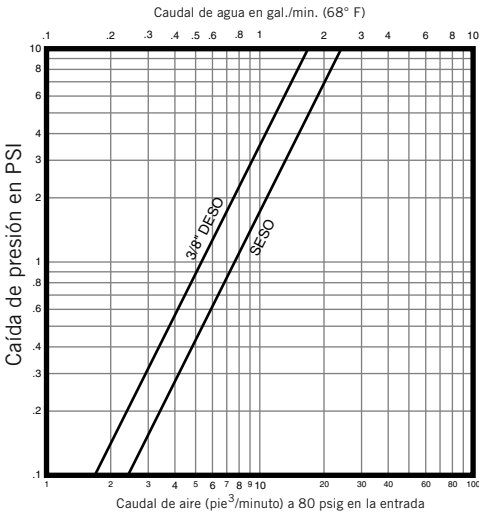

Cv de DESO = 0.53
Cv de SESO = 0.74
CAUDAL MÁX. 6 GAL./MIN.

SERIE HQC8

Presión máx. en la conexión/desconexión: 250 psig

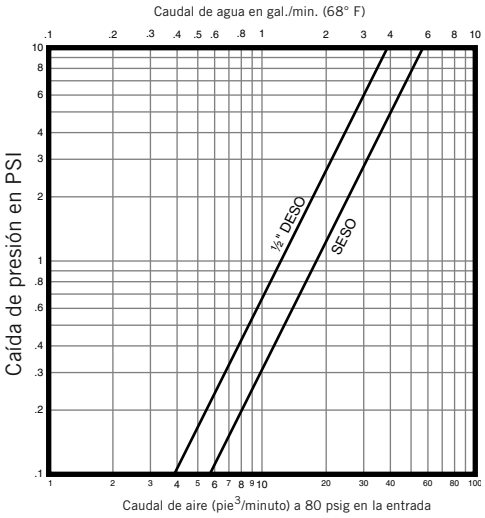

Cv de DESO = 1.26
Cv de SESO = 1.86
CAUDAL MÁX. 10 GAL./MIN.

Dimensiones de los cuerpos con válvula

Conexión para tubo

SERIE	MEDIDA DEL CUERPO	MEDIDA DEL TUBO	Nº DE PIEZA	A	ENTRE CARAS B	C
HQC4	¼	⅛	HQC4-B-2-316	2.18	0.63	0.88
HQC4	¼	¼	HQC4-B-4-316	2.22	0.63	0.88
HQC4	¼	6 mm	HQC4-B-6M0-316	56.4 mm	16.0 mm	22.4 mm
HQC6	⅜	⅜	HQC6-B-6-316	2.70	0.75	1.00
HQC6	⅜	10 mm	HQC6-B-10M0-316	68.6 mm	19.1 mm	25.4 mm
HQC8	½	½	HQC8-B-8-316	3.24	0.94	1.13
HQC8	½	12 mm	HQC8-B-12M0-316	82.3 mm	23.9 mm	28.7 mm

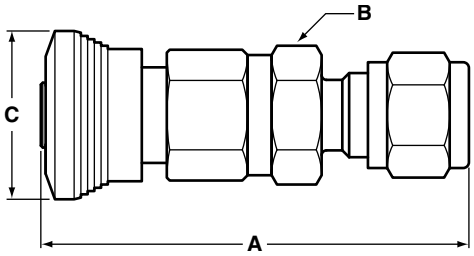

Tubo

Conexión macho para caño

SERIE	MEDIDA DEL CUERPO	ROSCA PARA CAÑO	Nº DE PIEZA	A	ENTRE CARAS B	C
HQC4	¼	NPT ⅛″	HQC4-B-2M-316	1.83	0.63	0.88
HQC4	¼	NPT ¼″	HQC4-B-4M-316	2.01	0.63	0.88
HQC4	¼	BSPT ¼″	HQC4-B-4MT-316	2.01	0.63	0.88
HQC6	⅜	NPT ¼″	HQC6-B-4M-316	2.43	0.75	1.00
HQC6	⅜	NPT ⅜″	HQC6-B-6M-316	2.43	0.75	1.00
HQC6	⅜	BSPT ⅜″	HQC6-B-6MT-316	2.43	0.75	1.00
HQC8	½	NPT ½″	HQC8-B-8M-316	2.83	0.94	1.13
HQC8	½	BSPT ½″	HQC8-B-8MT-316	2.83	0.94	1.13

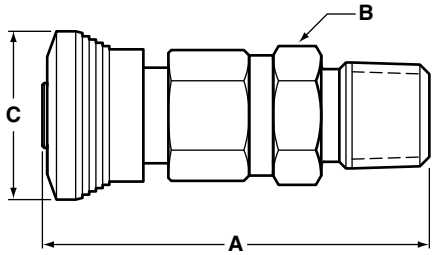

Conexión macho para caño

Conexión hembra para caño

SERIE	MEDIDA DEL CUERPO	ROSCA PARA CAÑO	Nº DE PIEZA	A	ENTRE CARAS B	C
HQC4	¼	NPT ⅛″	HQC4-B-2F-316	2.10	0.63	0.88
HQC4	¼	NPT ¼″	HQC4-B-4F-316	2.26	0.75	0.88
HQC4	¼	BSPT ¼″	HQC4-B-4FT-316	2.26	0.75	0.88
HQC6	⅜	NPT ¼″	HQC6-B-4F-316	2.60	0.75	1.00
HQC6	⅜	NPT ⅜″	HQC6-B-6F-316	2.63	0.88	1.00
HQC6	⅜	BSPT ⅜″	HQC6-B-6FT-316	2.63	0.88	1.00
HQC8	½	NPT ½″	HQC8-B-8F-316	3.25	1.06	1.13
HQC8	½	BSPT ½″	HQC8-B-8FT-316	3.25	1.06	1.13

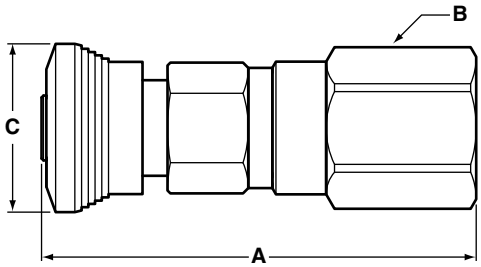

Conexión hembra para caño

Tubo pasatabiques

SERIE	MEDIDA DEL CUERPO	MEDIDA DEL TUBO	Nº DE PIEZA	A	ENTRE CARAS B	C
HQC4	¼	¼	HQC4-B1-4-316	2.59	0.63	0.88
HQC4	¼	6 mm	HQC4-B1-6M0-316	65.8 mm	16.0 mm	22.4 mm
HQC6	⅜	⅜	HQC6-B1-6-316	3.02	0.75	1.00
HQC6	⅜	10 mm	HQC6-B1-10M0-316	76.7 mm	19.1 mm	25.4 mm

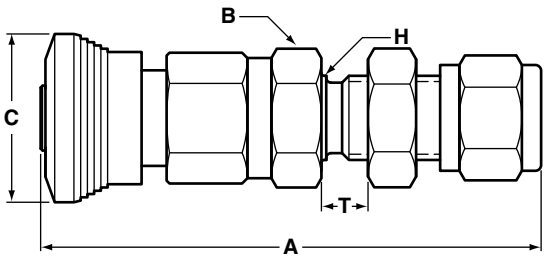

Tubo pasatabiques
Vea las dimensiones ″H″ y ″T″ en la página 5.

Nota: todas las dimensiones están expresadas en pulgadas a menos que se indique ″mm″ (milímetros).

Dimensiones de los enchufes sin válvula para cierre simple (SESO)

Conexión para tubo

SERIE	MEDIDA DEL CUERPO	MEDIDA DEL TUBO	Nº DE PIEZA	A	ENTRE CARAS B	C
HQC4	¼	⅛	HQC4-S-2-316	2.95	0.56	0.62
HQC4	¼	¼	HQC4-S-4-316	2.42	0.56	0.62
HQC4	¼	6 mm	HQC4-S-6M0-316	79.2 mm	14.2 mm	15.7 mm
HQC6	⅜	⅜	HQC6-S-6-316	2.60	0.69	0.74
HQC6	⅜	10 mm	HQC6-S-10M0-316	67.1 mm	19.1 mm	18.8 mm
HQC8	½	½	HQC8-S-8-316	3.15	0.88	0.88
HQC8	½	12 mm	HQC8-S-12M0-316	100.1 mm	22.4 mm	22.4 mm

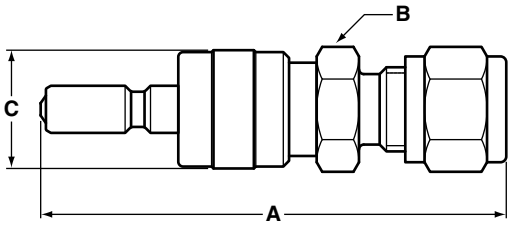

Tubo

Conexión macho para caño

SERIE	MEDIDA DEL CUERPO	ROSCA PARA CAÑO	Nº DE PIEZA	A	ENTRE CARAS B	C
HQC4	¼	NPT ⅛″	HQC4-S-2M-316	2.06	0.56	0.62
HQC4	¼	NPT ¼″	HQC4-S-4M-316	2.24	0.56	0.62
HQC4	¼	BSPT ¼″	HQC4-S-4MT-316	2.24	0.56	0.62
HQC6	⅜	NPT ¼″	HQC6-S-4M-316	2.33	0.75	0.74
HQC6	⅜	NPT ⅜″	HQC6-S-6M-316	2.33	0.75	0.74
HQC6	⅜	BSPT ⅜″	HQC6-S-6MT-316	2.33	0.75	0.74
HQC8	½	NPT ½″	HQC8-S-8M-316	2.87	0.88	0.88
HQC8	½	BSPT ½″	HQC8-S-8MT-316	2.87	0.88	0.88

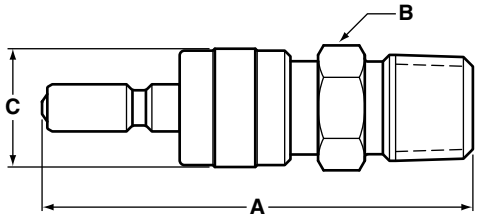

Conexión macho para caño

Conexión hembra para caño

SERIE	MEDIDA DEL CUERPO	ROSCA PARA CAÑO	Nº DE PIEZA	A	ENTRE CARAS B	C
HQC4	¼	NPT ⅛″	HQC4-S-2F-316	2.21	0.56	0.62
HQC4	¼	NPT ¼″	HQC4-S-4F-316	2.34	0.75	0.62
HQC4	¼	BSPT ¼″	HQC4-S-4FT-316	2.34	0.75	0.62
HQC6	⅜	NPT ¼″	HQC6-S-4F-316	2.51	0.75	0.74
HQC6	⅜	NPT ⅜″	HQC6-S-6F-316	2.53	0.88	0.74
HQC6	⅜	BSPT ⅜″	HQC6-S-6FT-316	2.53	0.88	0.74
HQC8	½	NPT ½″	HQC8-S-8F-316	3.12	1.06	0.88
HQC8	½	BSPT ½″	HQC8-S-8FT-316	3.12	1.06	0.88

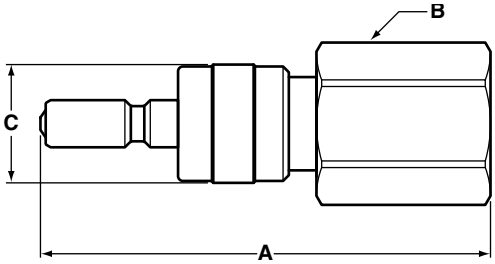

Conexión hembra para caño

Tubo pasatabiques

SERIE	MEDIDA DEL CUERPO	MEDIDA DEL TUBO	Nº DE PIEZA	A	ENTRE CARAS B	C
HQC4	¼	¼	HQC4-S1-4-316	2.80	0.56	0.62
HQC4	¼	6 mm	HQC4-S1-6M0-316	88.8 mm	14.2 mm	15.7 mm
HQC6	⅜	⅜	HQC6-S1-6-316	3.24	0.69	0.74
HQC6	⅜	10 mm	HQC6-S1-10M0-316	82.3 mm	19.1 mm	18.8 mm

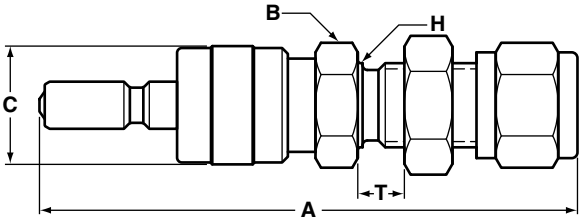

Tubo pasatabiques
Vea las dimensiones ″H″ y ″T″ en la página 6.

Espiga para manguera

SERIE	MEDIDA DEL CUERPO	MANGUERA	Nº DE PIEZA	A	ENTRE CARAS B	C
HQC6	⅜	⅜	HQC6-S-6H-316	2.66	0.69	0.74

Nota: todas las dimensiones están expresadas en pulgadas a menos que se indique ″mm″ (milímetros).

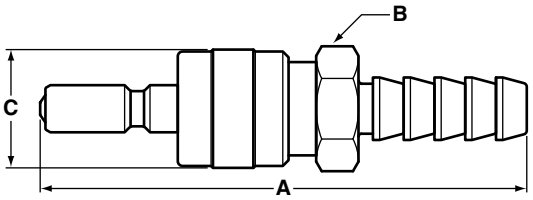

Espiga para manguera

Dimensiones de los enchufes con válvula para cierre doble (DESO)

Conexión para tubo

SERIE	MEDIDA DEL CUERPO	MEDIDA DEL TUBO	Nº DE PIEZA	A	ENTRE CARAS B	C
HQC4	¼	⅛	HQC4-D-2-316	2.95	0.56	0.62
HQC4	¼	¼	HQC4-D-4-316	2.42	0.56	0.62
HQC4	¼	6 mm	HQC4-D-6M0-316	79.2 mm	14.2 mm	15.7 mm
HQC6	⅜	⅜	HQC6-D-6-316	2.60	0.69	0.74
HQC6	⅜	10 mm	HQC6-D-10M0-316	67.1 mm	19.1 mm	18.8 mm
HQC8	½	½	HQC8-D-8-316	3.15	0.88	0.88
HQC8	½	12 mm	HQC8-D-12M0-316	100.1 mm	22.4 mm	22.4 mm

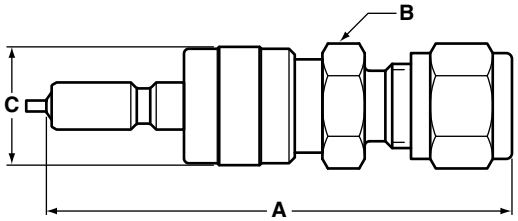

Tubo

Conexión macho para caño

SERIE	MEDIDA DEL CUERPO	ROSCA PARA CAÑO	Nº DE PIEZA	A	ENTRE CARAS B	C
HQC4	¼	NPT ⅛″	HQC4-D-2M-316	2.06	0.56	0.62
HQC4	¼	NPT ¼″	HQC4-D-4M-316	2.24	0.56	0.62
HQC4	¼	BSPT ¼″	HQC4-D-4MT-316	2.24	0.56	0.62
HQC6	⅜	NPT ¼″	HQC6-D-4M-316	2.34	0.75	0.74
HQC6	⅜	NPT ⅜″	HQC6-D-6M-316	2.34	0.75	0.74
HQC6	⅜	BSPT ⅜″	HQC6-D-6MT-316	2.34	0.75	0.74
HQC8	½	NPT ½″	HQC8-D-8M-316	2.87	0.88	0.88
HQC8	½	BSPT ½″	HQC8-D-8MT-316	2.87	0.88	0.88

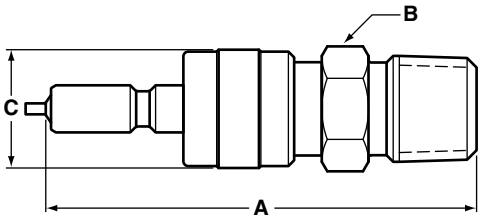

Conexión macho para caño

Conexión hembra para caño

SERIE	MEDIDA DEL CUERPO	ROSCA PARA CAÑO	Nº DE PIEZA	A	ENTRE CARAS B	C
HQC4	¼	NPT ⅛″	HQC4-D-2F-316	2.21	0.56	0.62
HQC4	¼	NPT ¼″	HQC4-D-4F-316	2.34	0.75	0.62
HQC4	¼	BSPT ¼″	HQC4-D-4FT-316	2.34	0.75	0.62
HQC6	⅜	NPT ¼″	HQC6-D-4F-316	2.51	0.75	0.74
HQC6	⅜	NPT ⅜″	HQC6-D-6F-316	2.53	0.88	0.74
HQC6	⅜	BSPT ⅜″	HQC6-D-6FT-316	2.53	0.88	0.74
HQC8	½	NPT ½″	HQC8-D-8F-316	3.12	1.06	0.88
HQC8	½	BSPT ½″	HQC8-D-8FT-316	3.12	1.06	0.88

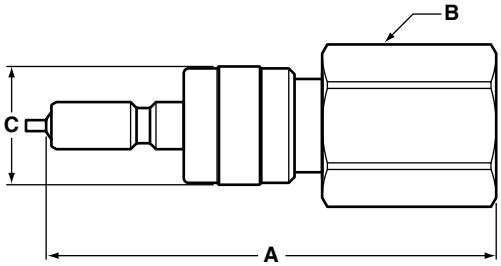

Conexión hembra para caño

Tubo pasatabiques

SERIE	MEDIDA DEL CUERPO	MEDIDA DEL TUBO	Nº DE PIEZA	A	ENTRE CARAS B	C
HQC4	¼	¼	HQC4-D1-4-316	2.80	0.56	0.62
HQC4	¼	6 mm	HQC4-D1-6M0-316	88.8 mm	14.2 mm	15.7 mm
HQC6	⅜	⅜	HQC6-D1-6-316	3.24	0.69	0.74
HQC6	⅜	10 mm	HQC6-D1-10M0-316	82.3 mm	19.1 mm	18.8 mm

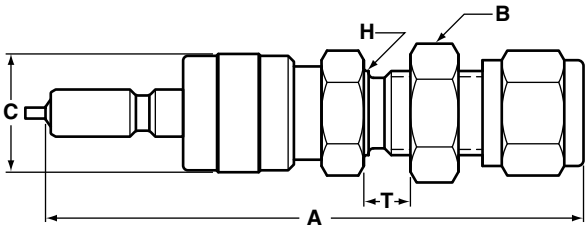

Tubo pasatabiques
Vea las dimensiones ″H″ y ″T″ en la página 6.

Nota: todas las dimensiones están expresadas en pulgadas a menos que se indique ″mm″ (milímetros).

Conectores rápidos para instrumentación **Serie HQC**

Conectores rápidos HOKE codificados por color

Los conectores rápidos codificados de HOKE® encajan únicamente en los componentes con el mismo código, evitando la mezcla accidental de fluidos o tuberías a presión.

Los conjuntos de enchufe y cuerpo están numerados y codificados por color para asegurar su identificación.

Los conectores rápidos codificados de HOKE® son intercambiables con componentes similares de las marcas Swagelok® y Parker®. Por ejemplo, el manguito de un cuerpo K1 de HOKE® encastra con el manguito de un enchufe K1 de Swagelok® de la misma medida.

NÚMERO DE CÓDIGO	COLOR	HQC4 ØEXT. DEL MANGUITO DEL CUERPO	HQC4 ØEXT. DEL MANGUITO DEL ENCHUFE	HQC6 ØEXT. DEL MANGUITO DEL CUERPO	HQC6 ØEXT. DEL MANGUITO DEL ENCHUFE	HQC8 ØEXT. DEL MANGUITO DEL CUERPO	HQC8 ØEXT. DEL MANGUITO DEL ENCHUFE
K1	Negro	0.96	0.82	1.13	0.99	1.26	1.10
K2	Naranja	0.99	0.85	1.16	1.02	1.29	1.14
K3	Verde	1.02	0.88	1.19	1.05	1.32	1.17
K4	Amarillo	1.05	0.91	1.22	1.08	1.35	1.20
K5	Azul	1.08	0.94	1.24	1.11	1.38	1.23
K6	Blanco	1.11	0.97	1.28	1.14	1.41	1.26
K7	Púrpura	1.14	1.00	1.31	1.17	1.44	1.29
K8	Marrón	1.17	1.03	1.34	1.20	1.47	1.32

Los componentes con códigos K1 al K5 son estándar de inventario. Si necesita componentes con códigos K6 al K8, consulte en fábrica.
Etiquetas de "clave" codificadas por color para uso en temperaturas de -65 ° F a + 160 ° F.

Dimensiones del montaje en panel

Extraídas de los dibujos de las páginas 2, 3 y 4

	MEDIDA DEL TABIQUE	H DIÁM. ORIFICIO	T ESPESOR DEL PANEL
HQC4	GYROLOK® ⅛″	0.328″	0.250″ máx.
	GYROLOK® ¼″	0.469″	0.250″ máx.
	GYROLOK® 6 mm	11.9 mm	6.3 mm máx.
HQC6	GYROLOK® ¼″	0.469″	0.250″ máx.
	GYROLOK® ⅜″	0.594″	2.70″ máx.
	GYROLOK® 10 mm	15.1 mm	6.9 mm máx.
HQC8	GYROLOK® ½″	0.781″	0.260″ máx.

Conectores rápidos para instrumentación **Serie HQC**

Códigos para efectuar pedidos

Los elementos estándar están en negrita.

HQC4 – B1 – 4 F – K1 – 316 – 203

MEDIDA DEL CUERPO

- **HQC4** ¼″
- **HQC6** ⅜″
- **HQC8** ½″

COMPONENTE

- **B** Cuerpo
- **B1** Cuerpo pasatabiques
- **D** Enchufe con válvula
- **D1** Enchufe con válvula pasatabiques
- **S** Enchufe sin válvula
- **S1** Enchufe sin válvula pasatabiques

MEDIDA DE LA CONEXIÓN

2	⅛″	**6M0**	6 mm
4	¼″	**8M0**	8 mm
6	⅜″	**10M0**	10 mm
8	½″	**12M0**	12 mm

El sello está lubricado con Krytox® (estándar).

OPCIONES DE SELLO

- **En blanco** **Sello estándar (Viton®)**
- **203** Kalrez®
- **204** Etilen-propileno
- **205** Buna N (estándar para latón)
- **206** Neopreno

MATERIALES

- **316** **Acero inoxidable**

OPCIONES

- **En blanco** Sin opciones
- **C** Limpieza para oxígeno
- **K1–K8** Manguitos codificados (vea la página 6)

TIPO DE CONEXIÓN

- **En blanco** Conector para tubo
- **F** Hembra NPT
- **FT** Rosca hembra BSP cónica para caño
- **H** Espiga para manguera
- **M** Macho NPT
- **MT** Rosca macho BSP cónica para caño

Accesorios

Tapas antipolvo para cuerpos

SERIE	MEDIDA DEL CUERPO	Nº DE PIEZA	A	ENTRE CARAS B	C
HQC4	¼	HQC4-C-316	1.45	0.63	0.88
HQC6	⅜	HQC6-C-316	1.45	0.75	1.00
HQC8	½	HQC8-C-316	1.65	0.94	1.13

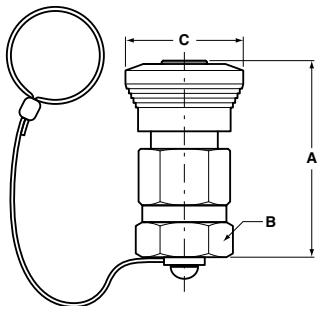

Tapas antipolvo para enchufes

SERIE	MEDIDA DEL CUERPO	Nº DE PIEZA	A	ENTRE CARAS B	C
HQC4	¼	HQC4-P-316	1.88	0.57	0.62
HQC6	⅜	HQC6-P-316	1.98	0.63	0.74
HQC8	½	HQC8-P-316	2.25	0.75	0.88

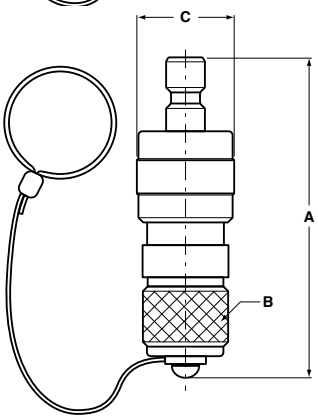

Xylan® es una marca comercial registrada de Whitford Corporation.
GYROLOK® es una marca comercial registrada de HOKE®.
Kalrez® y Viton® son marcas comerciales registradas de DuPont Dow Elastomers.
Krytox® es una marca comercial registrada de la compañía DuPont.
Swagelok® es una marca comercial registrada de la compañía Swagelok.
Parker® es una marca comercial registrada de Parker Hannifin Corporation.

Notas

Documentos e información publicada de HOKE® - Descargo de responsabilidad:

El catálogo, documentos y demás información publicada, tales como dibujos, gráficos y contenido del sitio web, son sólo para propósitos informativos. Las dimensiones sólo son para referencia y están sujetas a cambios. Cada lector de la información debería consultar con su propio ingeniero cualificado antes de utilizar la totalidad o parte de la información.

CIRCOR Instrumentation hace todo lo posible para mantener la exactitud y calidad de la información suministrada en nuestros Catálogos, documentos, recursos digitales y demás información publicada tales como dibujos, gráficos y contenido de sitios web.

Sin embargo, CIRCOR Instrumentation no puede garantizar y no asume responsabilidad legal ni responsabilidad por la exactitud o amplitud de la información suministrada. La información contenida en documentos impresos o publicados o en recursos digitales sólo es para orientación general. Usted no debería actuar, ni abstenerse de actuar, en base a dicha información. Usted debería recibir asesoría profesional apropiada según sus circunstancias específicas porque la aplicación de nuestros equipos podría variar dependiendo de circunstancias específicas.

Denegación por derechos de autor:

Los derechos de autor de todo el contenido de este catálogo y demás documentos publicados o recursos digitales son propiedad de CIRCOR Instrumentation y/o de los diferentes fabricantes de nuestros equipos. Ninguna parte de nuestros catálogos, documentos publicados y recursos digitales se puede modificar, reproducir, almacenar o transmitir en ningún sitio web o medio de comunicación sin el permiso el escrito previo de CIRCOR Instrumentation. Las solicitudes para volver a publicar cualquier material se deben enviar a: sales-hoke@circor.com.

En caso de cualquier pregunta o comentario, no dude en comunicarse con nosotros.

CIRCOR | HOKE®

Los especialistas en instrumentación Small Bore

El HOKE® marca es sólo una oferta de productos fabricados y suministrados por CIRCOR International (NYSE : CIR) .

CI es un fabricante global que se especializa en el desarrollo de alta ingeniería , pequeñas soluciones de instrumentación perforación técnicamente superiores que ofrecen constantemente comparar el desempeño , calidad y seguridad para aplicaciones de líquidos servicio y de flujo de gas - generales a grave .

Nos especializamos en pequeños productos de instrumentación diámetro de hasta 2 " que ofrecen la calidad y seguridad de rendimiento de referencia ; ofrecer la más amplia gama de ofertas de aleación superiores en el mercado ; décadas de éxito comprobado en una amplia gama de industrias ; una lista de " quién es quién " clientes y proyectos a nivel mundial ; diseños originales " Mejor Solución " de ingeniería y ; y se centran en la mejora continua en todos los aspectos de nuestro negocio.

PO Box 4866
Spartanburg, SC 29305-4866 USA
+1-864-574-7966

Nuestras instalaciones de la sede y de fabricación se encuentran en:
405 Centura CT
Spartanburg, SC 29303-6603 USA

www.hoke.com • www.circor.com/hoke
sales-hoke@circor.com

Distribuidos con orgullo por:

79600SPA • 07/21/20 • APS1346.1